Χαρακτηριστικά

Αυτή η κουρτίνα από την τυπική γκάμα έχει σχεδιαστεί ειδικά για εγκατάσταση σε ψευδοροφές.Διαθέτει λευκό πλαίσιο προφίλ αλουμινίου που ενσωματώνει τον διαχύτη εκκένωσης και τη γρίλια αναρρόφησης, το οποίο δεν απαιτεί συντήρηση.

Είναι μια κουρτίνα που παράγει πολύ μικρό θόρυβο και, ανάλογα με το μοντέλο, μπορεί να διαθέτει θέρμανση με μπαταρία ζεστού νερού ή ηλεκτρική μπαταρία με τρία στάδια ρύθμισης.Περιλαμβάνει Έξυπνο έλεγχο.

- Galvaniseeritud terasplaadist valmistatud isekandev konstruktsioon, on ripplakke sisseehitamiseks valmis.
- Sisselaskevõre (hooldusvaba) on tehtud koos alumiiniumprofiilidega ja väljapuhumisotsikuga ning asetatud valge RAL 9016 korpusele.Muud värvid on ka saadaval (soovi korral).
- Anodeeritud alumiiniumist väljalaskeavad, aerodünaamilise vormiga, reguleeritav mõlemas suunas.
- EC Double-inlet centrifugal fans driven by an external rotor motor and low noise level, with very low consumption efficency fans.
- "P" tüüp veeküttega soojusvahetiga.“E” tüüp elektriliste varjestatud elementidega, kolm astmed, sisseehitatud reguleerimisvõimalusega."A" tüüp kütteta, ainult ventileerimiseks.DX soojusvaheti (soovi korral).
- Advanced Plug&Play control. Includes: Advanced PRO control with LCD display and integrated thermostat, door contact, 7m RJ11 cable and remote control. Optional: intelligent Clever Pro Control (automatic, programmable, ModBus for PKC, timer, etc.)

Προδιαγραφές

50Hz

Μοντέλο	Ονομαστική ροή αέρα (m³/h)	Συνιστώμενο ύψος εγκατάστασης (m)
RBB 1000 A	4020	4-7
RBB 1500 A	5360	4-7
RBB 2000 A	8040	4-7
RBB 2500 A	9380	4-7
RSB 1000 A	3060	3,5-5
RSB 1500 A	4080	3,5-5
RSB 2000 A	6120	3,5-5
RSB 2500 A	7140	3,5-5

Μοντέλο	Ονομαστική ροή αέρα (m³/h)	Ηλεκτρική θερμαντική ισχύς 400Vx3 (kW)	Συνιστώμενο ύψος εγκατάστασης (m)
RBB 1000 E	4020	6/15/21	4-7
RBB 1500 E	5360	8/19/27	4-7
RBB 2000 E	8040	12/30/42	4-7
RBB 2500 E	9380	16/30/46	4-7
RSB 1000 E	3060	5/10/15	3,5-5
RSB 1500 E	4080	7,5/15/22,5	3,5-5
RSB 2000 E	6120	10/20/30	3,5-5
RSB 2500 E	7140	12/22/34	3,5-5

Μοντέλο	Ονομαστική ροή αέρα (m³/h)	Συνιστώμενο ύψος εγκατάστασης (m)	Θερμαντική ισχύς 80/60ºC (kW)	Θερμαντική ισχύς 60/40ºC (kW)	Θερμαντική ισχύς 50/40ºC (kW)	(m³/h)
RBB 1000 P86	3750	4-7	18,21	-	-	-
RBB 1500 P86	5000	4-7	26,46	-	-	-
RBB 2000 P86	7500	4-7	38,44	-	-	-
RBB 2500 P86	8750	4-7	46,38	-	-	-
RSB 1000 P86	2910	3,5-5	15.58	-	-	-
RSB 1500 P86	3880	3,5-5	19.71	-	-	-
RSB 2000 P86	5820	3,5-5	31	-	-	0
RSB 2500 P86	6790	3,5-5	38.97	-	-	-
RBB 1000 P64	3750	4-7	-	15,16	-	-
RBB 1500 P64	5000	4-7	-	21,87	-	-
RBB 2000 P64	7500	4-7	-	31,13	-	-
RBB 2500 P64	8750	4-7	-	38,96	-	-

Μοντέλο	Ονομαστική ροή αέρα (m³/h)	Συνιστώμενο ύψος εγκατάστασης (m)	Θερμαντική ισχύς 80/60ºC (kW)	Θερμαντική ισχύς 60/40ºC (kW)	Θερμαντική ισχύς 50/40ºC (kW)	(m³/h)
RSB 1000 P64	2910	3,5-5	-	12.44	-	-
RSB 1500 P64	3880	3,5-5	-	18.55	-	-
RSB 2000 P64	5820	3,5-5	-	22.84	-	-
RSB 2500 P64	6790	3,5-5	-	31.79	-	-
RBB 1000 P54	3750	4-7	-	-	16,48	-
RBB 1500 P54	5000	4-7	-	-	24,15	-
RBB 2000 P54	7500	4-7	-	-	35,04	-
RBB 2500 P54	8750	4-7	-	-	42,12	-
RSB 1000 P54	2910	3,5-5	-	-	14.47	-
RSB 1500 P54	3880	3,5-5	-	-	21.19	-
RSB 2000 P54	5820	3,5-5	-	-	30.77	-
RSB 2500 P54	6790	3,5-5	-	-	36.94	-

60Hz

Μοντέλο	Ονομαστική ροή αέρα (m³/h)	Συνιστώμενο ύψος εγκατάστασης (m)
RBB 1000 A	4020	4-7
RBB 1500 A	5360	4-7
RBB 2000 A	8040	4-7
RBB 2500 A	9380	4-7
RSB 1000 A	3060	3,5-5
RSB 1500 A	4080	3,5-5
RSB 2000 A	6120	3,5-5
RSB 2500 A	7140	3,5-5

Μοντέλο	Ονομαστική ροή αέρα (m³/h)	Ηλεκτρική θερμαντική ισχύς 400Vx3 (kW)	Συνιστώμενο ύψος εγκατάστασης (m)
RBB 1000 E	4020	6/15/21	4-7
RBB 1500 E	5360	8/19/27	4-7
RBB 2000 E	8040	12/30/42	4-7
RBB 2500 E	9380	16/30/46	4-7
RSB 1000 E	3060	5/10/15	3,5-5
RSB 1500 E	4080	7,5/15/22,5	3,5-5
RSB 2000 E	6120	10/20/30	3,5-5
RSB 2500 E	7140	12/22/34	3,5-5

Μοντέλο	Ονομαστική ροή αέρα (m³/h)	Συνιστώμενο ύψος εγκατάστασης (m)	Θερμαντική ισχύς 80/60ºC (kW)	Θερμαντική ισχύς 60/40ºC (kW)	Θερμαντική ισχύς 50/40ºC (kW)	(m³/h)
RBB 1000 P86	3750	4-7	18,21	-	-	-
RBB 1500 P86	5000	4-7	26,46	-	-	-
RBB 2000 P86	7500	4-7	38,44	-	-	-
RBB 2500 P86	8750	4-7	46,38	-	-	-
RSB 1000 P86	2910	3,5-5	15.58	-	-	-
RSB 1500 P86	3880	3,5-5	19.71	-	-	-
RSB 2000 P86	5820	3,5-5	31	-	-	0
RSB 2500 P86	6790	3,5-5	38.97	-	-	-
RBB 1000 P64	3750	4-7	-	15,16	-	-
RBB 1500 P64	5000	4-7	-	21,87	-	-
RBB 2000 P64	7500	4-7	-	31,13	-	-
RBB 2500 P64	8750	4-7	-	38,96	-	-
RSB 1000 P64	2910	3,5-5	-	12.44	-	-
RSB 1500 P64	3880	3,5-5	-	18.55	-	-
RSB 2000 P64	5820	3,5-5	-	22.84	-	-
RSB 2500 P64	6790	3,5-5	-	31.79	-	-
RBB 1000 P54	3750	4-7	-	-	16,48	-
RBB 1500 P54	5000	4-7	-	-	24,15	-
RBB 2000 P54	7500	4-7	-	-	35,04	-
RBB 2500 P54	8750	4-7	-	-	42,12	-
RSB 1000 P54	2910	3,5-5	-	-	14.47	-
RSB 1500 P54	3880	3,5-5	-	-	21.19	-

Μοντέλο	Ονομαστική ροή αέρα (m³/h)	Συνιστώμενο ύψος εγκατάστασης (m)	Θερμαντική ισχύς 80/60ºC (kW)	Θερμαντική ισχύς 60/40ºC (kW)	Θερμαντική ισχύς 50/40ºC (kW)	(m³/h)
RSB 2000 P54	5820	3,5-5	-	-	30.77	-
RSB 2500 P54	6790	3,5-5	-	-	36.94	-

Διαστάσεις

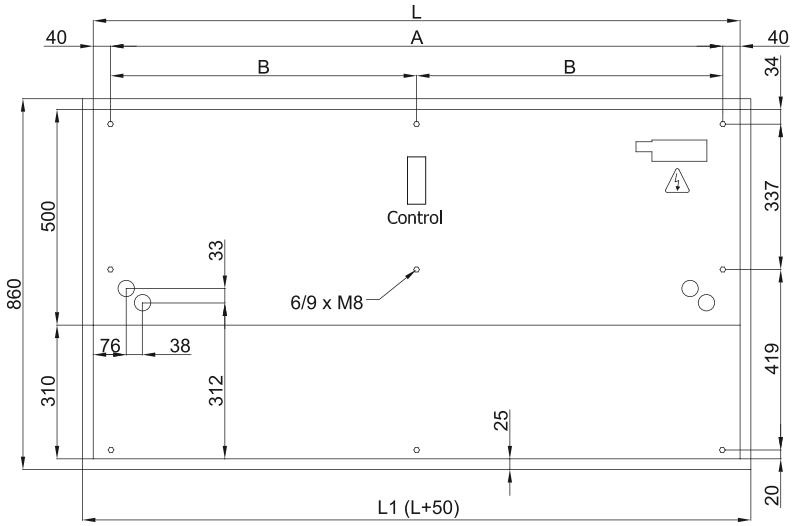

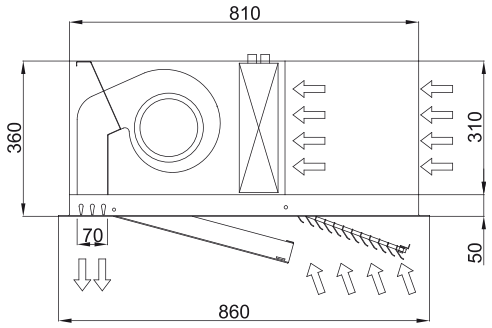

L	L1	A	B
1000	1050	920	-
1500	1550	1420	710
2000	2050	1920	960
2500	2550	2420	1210